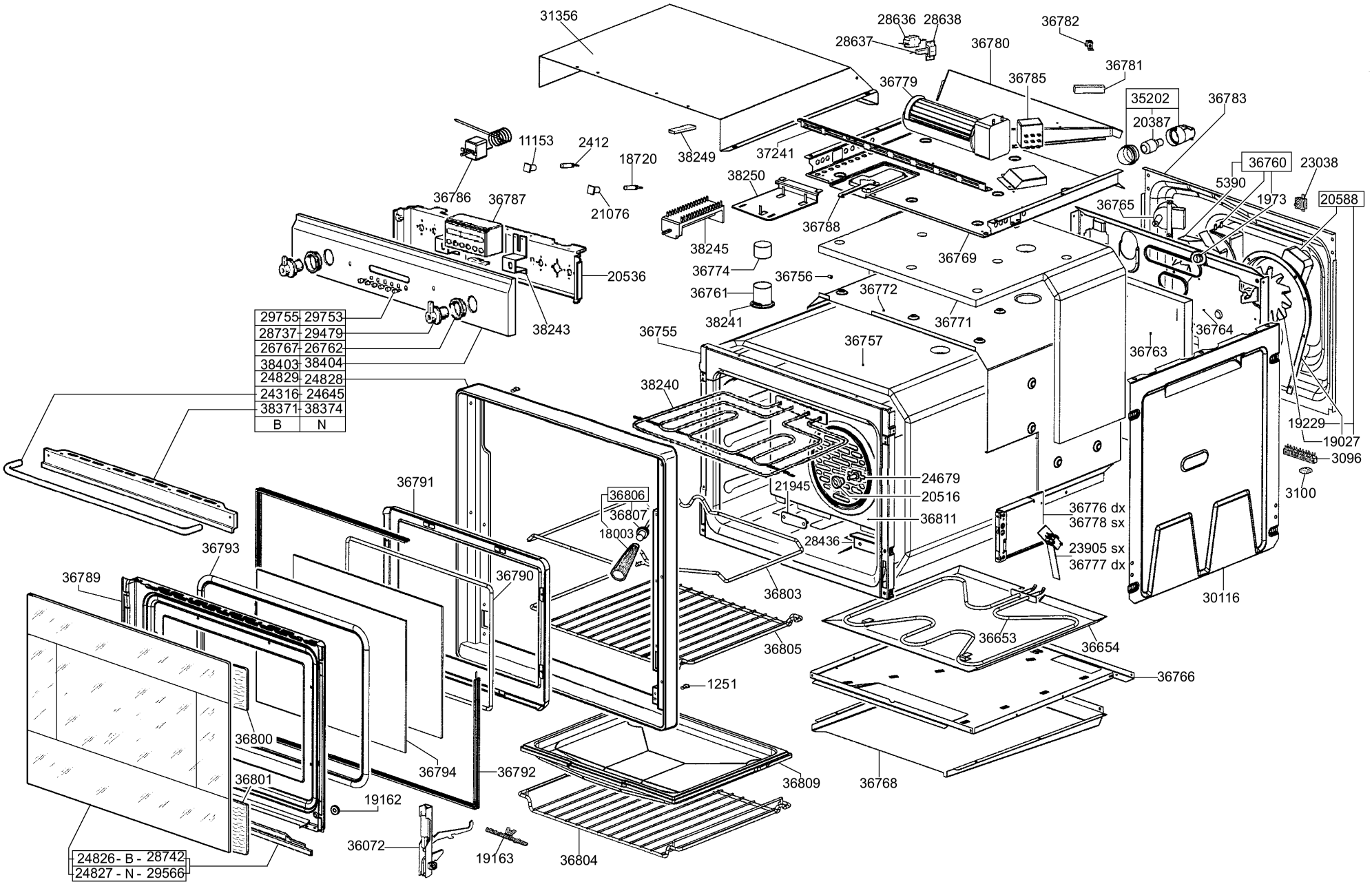
31356
28636
28638
28637
36782
36780
36781
36779
36785
35202
20387
36783
11153
2412
18720
38249
37241
36760
23038
5390
1973
20588
38250
36786
36787
21076
36765
36788
38245
36769
36774
36756
20536
36761
36772
38241
36771
29755
29753
28737
29479
26767
26762
38403
38404
24829
24828
24316
24645
38371
38374
B
N
38243
36755
36757
36764
36763
38240
19229
19027
3096
3100
24679
21945
20516
36791
36806
36807
36811
36776 dx
36778 sx
18003
28436
23905 sx
36777 dx
36793
36789
36790
36803
30116
36805
36653
36654
36766
1251
36800
36794
36792
36809
36768
36801
19162
36072
19163
36804
24826 - B - 28742
24827 - N - 29566